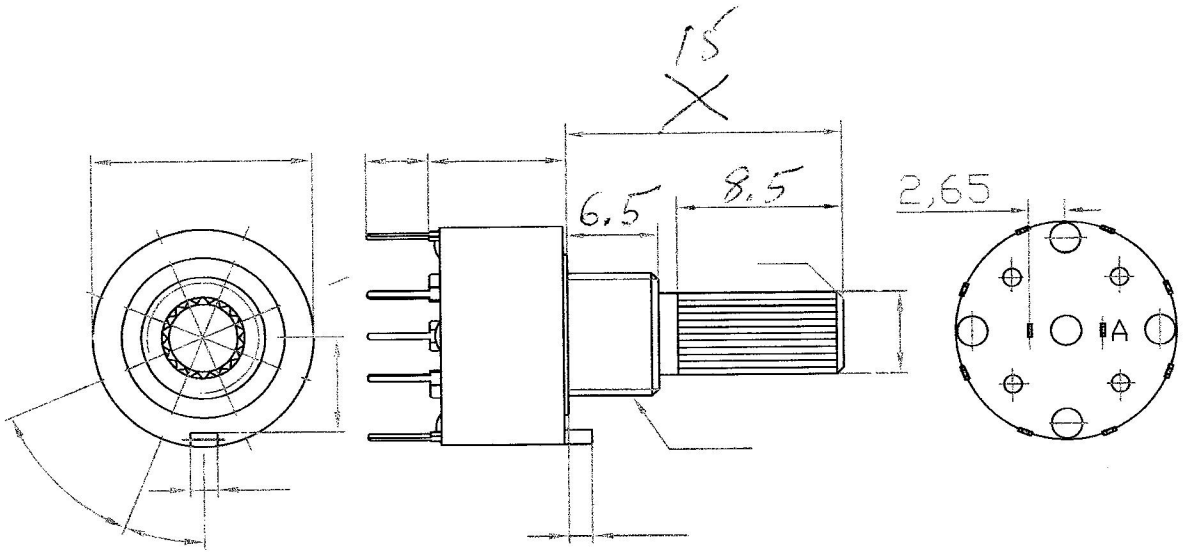

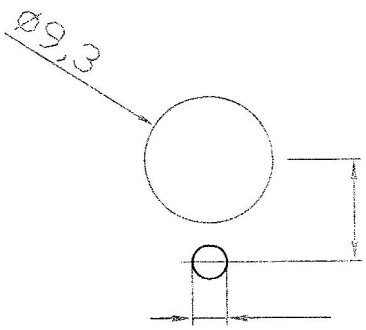

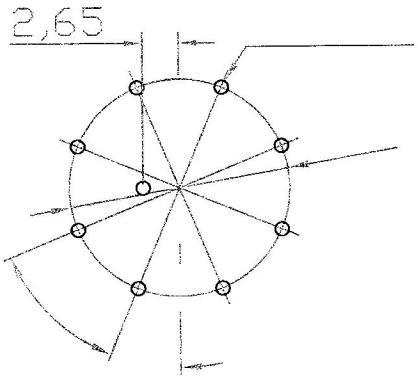

						波段开关外形尺寸		